27. 3. 16

求人票（技術系）

0448

新規採用 ・ 中途採用

求人先	ふりがな 名称	とうれけんせつかぶしきがいしゃ **東レ建設株式会社**	系列	東レ（株）・三井
	事業内容	建築・土木工事の企画・設計・施工管理 住宅ﾏﾝｼｮﾝの建築販売と宅地開発	設立	１９８２年１１月１２日
	履歴書等送付先	〒５３０－８２２２ 大阪市北区中之島３丁目３番３号（中之島三井ﾋﾞﾙﾃﾞｨﾝｸﾞ） ＴＥＬ （０６）６４４７－５１５４ ＦＡＸ （０６）６４４８－２５４４ E-mail Miki_Yamada@tcc.toray.co.jp 担当 総務部人事課 小池，山田	代表者	富山 元行
			資本金	１５億３００万円
			年商	５９９億円（2014年3月末実績）
			株式	非上場
			従業員	３４９名（2015年1月末実績）
採用条件	採用予定人員	１０名 程度	初任給（2014年実績）	232,600円（修士） 210,000円（学士） 190,000円（高専）
	学科	建築専攻		
	職種	施工管理	通勤費	全額支給
	勤務地	全国各地（主に東京・大阪・滋賀）	期末給与	年2回（6月・12月）
	勤務時間	9時００分 ～ １７時３０分（標準）	昇給	年1回（4月）
	休日	完全週休２日制	加入保険	健康・厚生年金 雇用・労災
	年間休日	１２０日		
	初任給繰延	１６日	労働組合	有
採用試験	応募方法	学校推薦、自由応募いずれも可	-新卒採用における個人情報の取扱いについて- 弊社では、新卒採用における個人情報について、以下のとおり取り扱っています。 【利用目的について】 弊社における新卒採用活動にのみ利用する目的で応募者の氏名、住所、電話番号等の個人に関する情報を収集させていただきます。 【個人情報の取扱いについて】 弊社では新卒採用活動に利用する目的で収集した応募者の個人情報を弊社の責任のもと厳重に管理します。 また、応募情報に関しては当該年度の新卒採用活動終了に伴い適切に廃棄、消去いたします。 【個人情報の開示、訂正、削除について】 弊社に対して提供したご自身の個人情報は、応募者ご本人に限り開示を請求することができます。 また、「応募者ご本人の同意がある場合」、「法令等で要求された場合」、「必要となる業務委託先に開示する場合」を除くいかなる第三者にも開示いたしません。 尚、応募者ご本人の個人情報については、訂正、削除を請求することができます。 開示、訂正、削除を請求される場合は、弊社採用担当までご連絡ください。		
	提出書類	履歴書 以下提出書類は発行次第随時提出してください。 学業成績証明書（学士・修士）、卒業（修了）見込証明書 健康診断書、主任教授推薦状		
	選考方法	WEBテスト・人事面接・技術面接・役員面接		
	選考日時	別途連絡		
	選考場所	大阪・東京 各本店		
備考	URL	http://www.toray-tcc.co.jp/		

05

募集要項

'TORAY' 東レ建設株式会社

選考スケジュールは、６．提出書類（履歴書）を送付いただいた方から個別に連絡します。

１．募集対象職種

技術系：施工管理、設計、工務・積算、設備、不動産等

２．応募資格

２０１６年３月卒業見込みの方

３．主要採用学部学科

技術系：建築専攻

４．応募方法

学校推薦、自由応募いずれも可

５．採用予定数　　１０名程度

６．提出書類

- 履歴書

以下提出書類は、発行次第随時提出してください。

- 学業成績証明書（学士・修士とも）
- 卒業（修了）見込証明書
- 健康診断書
- 主任教授推薦状

７．選考方法

技術系：WEBﾃｽﾄ→人事面接→技術面接→役員面接

８．待　遇

（1）初任給（2014年4月実績）

修士了　基本給　２３２，６００円

学部卒　基本給　２１０，０００円

高専卒　基本給　１９０，０００円

（2）昇給　年１回（４月）

（3）期末給与　年２回（６・１２月）

（4）勤務時間　実働７時間３０分

フレックスタイム制度有

休日・休暇

完全週休２日制・年間休日１２０日

（5）福利厚生

独身寮、社宅、保養所、契約保養所

健康保険（東レ健康保険組合）、厚生年金

雇用保険、労災保険、住宅融資、財形貯蓄制度

社員クラブ、ベビーシッター制度、東レ福祉会

リフレッシュ休暇、東レ持株会、確定拠出年金等

９．勤務地

全国各地（主に東京・大阪・滋賀）

１０．ホームページアドレス

http://www.toray-tcc.co.jp/

１１．採用関係連絡先

窓口：総務部人事課　担当：小池・山田

住所：〒530-8222　大阪市北区中之島３－３－３（中之島三井ビルディング１９Ｆ）

電話：０６－６４４７－５１５４

MAIL：Miki_Yamada@tcc.toray.co.jp

【関西地区】

●交通／地下鉄四つ橋線肥後橋駅下車　徒歩5分

【関東地区】

●交通／東京メトロ銀座線三越前駅下車　徒歩　３分

ＪＲ総武本線新日本橋駅下車　徒歩　３分

ＪＲ山手線神田駅下車　徒歩１２分

ＪＲ山手線東京駅下車　徒歩１２分

2つの顔を持つ企業、それが東レ建設のPOWER

総合建設業(ゼネコン)と、総合不動産開発事業(マンションディベロッパー)の2つの顔を兼ね備えた企業、それが私たち「東レ建設株式会社」です。

●概要

創立	1982年(昭和57年)11月12日
資本金	15億300万円
代表者	代表取締役社長　冨山元行
従業員数	349名(2015年1月末実績)
事業内容	1. 建設・土木工事の企画、設計、施工、管理 2. マンション・住宅の建設・分譲 3. 不動産の売買、仲介 4. 不動産、建設全般のコンサルティング業務 ●建設業者　国土交通大臣許可 ●宅地建物取引業者　国土交通大臣免許 ●一級建築士事務所 東京都知事・滋賀県知事

●沿革

1960年(昭和35年)8月	■ 東レ株式会社の全額出資により、機械・電気および建築・土木工事の請負を目的として東洋工事株式会社(後社名変更「東レエンジニアリング株式会社」)を設立。
1966年(昭和41年)11月	■ 不動産事業へ進出。宅地・受託の販売を開始。
1972年(昭和47年)10月	■ 分譲マンションの販売を開始。
1982年(昭和57年)11月	■ 東レ建設株式会社を設立。資本金4億円。東レエンジニアリング株式会社の建設不動産事業を全面継承し、昭和58年4月から営業開始。
1983年(昭和58年)10月	■ 直営の新会社、東洋ハウジング興産株式会社(大阪)を設立し、マンション管理事業へ進出。
1986年(昭和61年)4月	■ 直営の新会社、東レハウジング販売株式会社(東京)を設立し、マンション販売を専門に行う。
1988年(昭和63年)9月	■ 東洋ハウジング興産株式会社(東京)を設立。
1989年(平成元年)8月	■ 東レハウジング販売株式会社(大阪)を設立。
1990年(平成 2年)7月	■ 東洋ハウジング興産株式会社(大阪)(東京)を東洋コミュニティサービス株式会社(大阪)(東京)にそれぞれ社名変更。
1999年(平成11年)4月	■ 東洋コミュニティサービス株式会社(大阪)(東京)を合併。
2000年(平成12年)4月	■ 東レハウジング販売株式会社(大阪)(東京)を合併。
2002年(平成14年)9月	■ 本社事務所を中之島三井ビルディングへ移転。
2007年(平成19年)1月	■ 自社マンションブランド「シャリエ」のロゴを更新。
2009年(平成21年)4月	■ ブランドスローガン「ZERO to WONDERFUL」に決まる。
2012年(平成24年)11月	■ 創立30周年、分譲マンション事業40周年を迎える。

●主な建設・不動産系国家資格の取得者数

(2014年3月末実績)

建設系	1級建築士	100名
	1級建築施工管理技士	163名
不動産系	宅地建物取引主任者	29名

●組織図

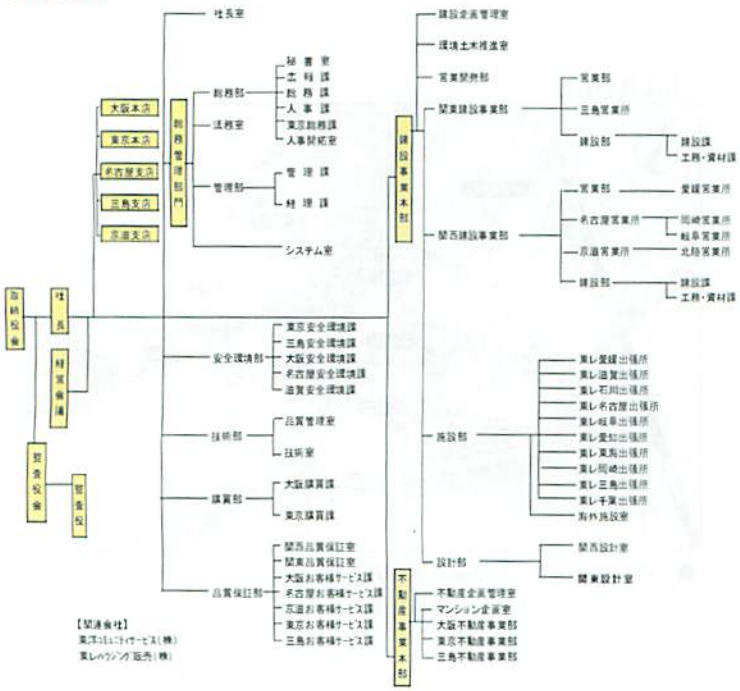

●コーポレートブランドスローガン

ZERO to WONDERFUL

今までにない感動を。新しい価値を創造する、東レ建設。

私たち東レ建設グループは、技術、商品、サービスなど、
すべてを含めた総合力で「トータル品質NO1」企業を目指します。
私たちは、これまでお客様からいただいた信頼と愛着を大切にしながら、
現状＝ZERO に満足することなく、更に良いものを提供できるようお客様に、
そして社会に、つねに新たな感動＝WONDERFUL をお届けしたいと考えています。
そうした想いを込めて、2009年4月より東レ建設グループのコーポレートブランドスローガンを"ZERO to WONDERFUL"といたしました。
ゼネコンとディベロッパーの2つの顔を持つ企業として、
グループの総合力と高い技術力を結集し、お客様に感動をお届けしたい。
その想いを、大切に積み重ねてまいります。
そのお客様の感動が、私たち自身の感動にもつながり、
他にはない品質やサービスを生み出していく。
それが、東レグループの経営理念
「新しい価値の創造を通じて、社会に貢献します」
の実現にもつながることを信じて。

ZERO to WONDERFUL

●オリジナルマンションブランド「シャリエ」

時とともに、人々の暮らしは変わっていきます。
時代とともに、住まいの在り方は変化していきます。
だからそこ、わたしたちは、より快適な住まいを、
いつも想像し、いつまでも創造し続けたいと考えています。
土地購入から企画・設計・施工・販売・管理・アフターメンテナンスまで。
東レグループの総合力、そして技術力を駆使し、
建材ひとつから、素材ひとつから、住まいの快適を科学していく。
それは、みなさまの家族の暮らしに感動を届けたいという想いを、
住まいに、ゼロからひとつずつ積み重ねるということ。

●業績推移

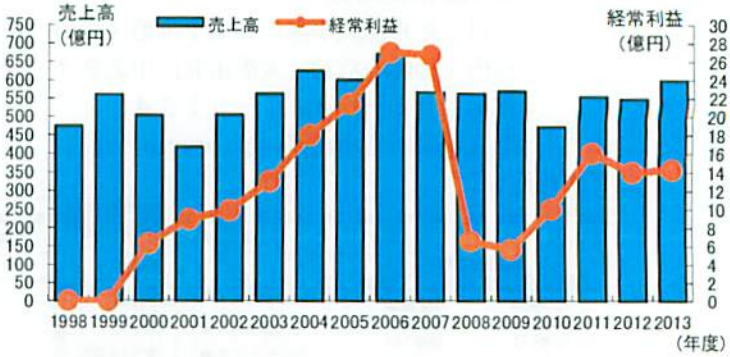
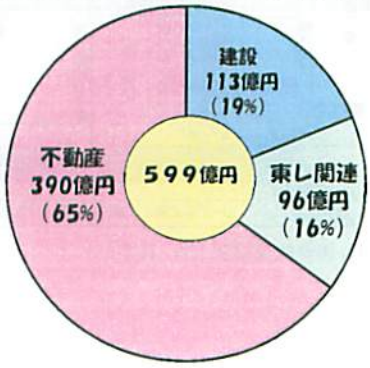
●事業別売上高(2014年3月末実績)