27. 6. 02

2016年度採用　大学卒求人要綱

1193

1. 会社名

宮島醤油株式会社

〒847-0062　佐賀県唐津市船宮町2318番地

URL:　http://www.miyajima-soy.co.jp/

代表取締役社長　宮 島 清 一

2. 事業内容

各種調味料・加工食品の製造及び販売:

醤油、味噌、食酢、めんつゆ、各種ソース、液体スープ、粉末スープ、焼肉のたれ、ドレッシング、スパイス、レトルト食品、冷凍食品、缶詰、みりん、料理酒、その他

創　業:　明治15年6月1日

資本金:　4,500万円

年　商:　120億2,106万円(2014年12月期)

従業員:　628人(パートタイマーを含む)　2015.3月現在

3. 事業所所在地

本　社:　佐賀県唐津市

工　場:　本社工場(佐賀県唐津市)、妙見工場(佐賀県唐津市)、宇都宮工場(栃木県宇都宮市)

営業所:　唐津、東京、名古屋、広島、北九州、福岡、佐賀、大阪、佐世保、熊本

4. 募集対象

2016年4月1日採用予定

2016年3月に4年制大学または大学院を卒業見込みの方、もしくは既卒者(学部学科不問)

5. 職種、募集人数及び勤務地

① 商品開発部門（食品の商品開発）　　勤務地:妙見工場（佐賀県唐津市）

② 生産管理部門（受注および生産計画）　勤務地:宇都宮工場（栃木県宇都宮市）

③ 営業部門（販売促進、顧客開拓等）　　勤務地:福岡営業所（福岡県福岡市）

以上の部門について若干名

6. 勤務時間、休暇

勤務時間:　8:30～17:00(休憩2回)

休日:　年間111日(会社カレンダーによる)

日曜、土曜(隔週)、祝日、年末年始、夏季、個人休(5日)、慶弔、有給休暇あり

育児休業、介護休業、看護休暇制度あり

7. 賃金

2015年4月採用者初任給の例は以下のとおり

基本給　155,200円(大学卒、大学院卒同額)

諸手当

勤務地手当　+15,000円(宇都宮勤務)、+5,300円(福岡勤務)

社宅利用者　+15,000円(食事手当)、+9,000円(寮経費手当)

営業手当　+25,000円(営業部門のみ)

賞与年2回、昇給年1回

06

8. 待遇等

加入保険等　雇用保険、労災保険、健康保険、厚生年金

各種制度等　退職金制度、65 歳までの雇用延長制度、従業員組合制度

10 万円まで通勤費全額支給（マイカー通勤可能、但し自動車保険の加入必要）

遠隔地出身者には借上社宅支給

9. 選考方法

一次選考：9 月 3 日(木)13:00～16:40 …筆記試験(国語、英語、数学の 3 科目)

会場：唐津商工会議所(佐賀県唐津市大名小路 1-54)

清原工業団地管理センター(栃木県宇都宮市清原工業団地 15-1)

で同時実施

二次選考：9 月 14 日(月) …面接

一次選考通過者に対し実施

最終選考：9 月 28 日(月) …役員面接、官能試験(味・臭い判別)

二次選考通過者に対し実施

それぞれの選考結果は郵送にてご連絡致します

10. 応募要領

応募期間：8 月 1 日(水) ～ 8 月 21 日(金)必着 まで

必要書類：履歴書(写真付)

卒業証明書(または卒業見込証明書)

学業成績証明書

履歴書記載事項(枠外記載可能)

希望する受験会場：佐賀県唐津市 or 栃木県宇都宮市

希望する部門：①商品開発部門、②生産管理部門、③営業部門 より第 1・第 2 希望

上記書類をご用意の上、下記の応募先へご郵送願います

応募者全員に採用試験の案内をご発送致します。8 月 24 日(月)発送予定

11.工場見学および受験説明会の実施

日　　時：8 月 7 日(金) 14:00～16:00 (当日 13:30 より受付開始)

集合場所：宮島醤油㈱妙見工場(佐賀県唐津市中瀬通 1-18) 0955-72-3821

応募方法：7 月 31 日(金)までに、下記部署までご連絡ください

応募時に、名前、大学名、連絡先電話番号を伺います

メール応募の場合は名前のフリガナと性別をご記入下さい

※尚、参加の有無は選考基準には含まれません

12. 応募先、お問合せ先

〒847-0062

佐賀県唐津市船宮町 2318 番地

宮島醤油株式会社 総務部採用係 片岡憲児 まで

電話：0955-73-2151

e-mail：soumu@miyajima-soy.co.jp

会社の沿革

明治 15 年(1882 年) 6 月	佐賀県唐津市水主町において醤油･味噌醸造業を創業（富田屋と称す）
明治 43 年(1910 年)	合資会社宮島商店を設立　資本金１０万円
大正 7 年(1918 年) 6 月	株式会社宮島商店を設立　資本金５０万円
大正 9 年(1920 年)	唐津市船宮町に第２醸造工場(現工場)を建設
昭和 9 年(1934 年)	本社機能を水主町本店から船宮町現本社に移転
昭和 25 年(1950 年) 5 月	株式会社宮島商店を宮島醤油株式会社と宮島商事株式会社とに分離
昭和 27 年(1952 年) 4 月	資本金３，０００万円に増資
昭和 34 年(1959 年) 4 月	ソース工場を新設
昭和 35 年(1960 年) 4 月	食酢工場を新設
昭和 42 年(1967 年) 9 月	スープ工場を新設
昭和 47 年(1972 年) 3 月	資本金４，５００万円に増資
昭和 48 年(1973 年) 4 月	焼肉たれ工場を新設
昭和 49 年(1974 年) 11 月	排水処理場を新設
昭和 57 年(1982 年) 1 月	スープ工場を増設
昭和 59 年(1984 年) 7 月	スープ第２工場を増設
昭和 60 年(1985 年) 11 月	味噌自動製麹工場を増設
平成 1 年(1989 年) 6 月	妙見工場を新設
平成 5 年(1993 年) 10 月	妙見工場自動倉庫を増設
平成 9 年(1997 年) 6 月	妙見工場増設
平成 11 年(1999 年) 6 月	妙見工場コージェネレーション自家発電設備落成
平成 12 年(2000 年) 8 月	宇都宮工場を開設
平成 13 年(2001 年) 10 月	宇都宮工場充填包装工場を増設
平成 15 年(2003 年) 3 月	醤油ボトリング工場を新設
平成 17 年(2005 年) 4 月	宇都宮工場ＳＱＦ２０００(ＨＡＣＣＰ)認証取得
平成 17 年(2005 年) 6 月	宮島技術学校を開設
平成 17 年(2005 年) 7 月	宇都宮工場パウチ小袋自動洗浄設備を新設
平成 19 年(2007 年) 9 月	基礎研究室を新設
平成 22 年(2010 年) 4 月	東京営業所、名古屋営業所を開設
平成 24 年(2012 年) 4 月	本社工場ＳＱＦ２０００(ＨＡＣＣＰ)認証取得
平成 24 年(2012 年) 12 月	本社工場ＬＮＧ(液化天然ガス)燃料転換
平成 25 年(2013 年) 8 月	妙見・宇都宮工場ＬＮＧ(液化天然ガス)燃料転換
平成 27 年(2015 年) 1 月	宇都宮工場ガスコージェネレーション設備運転開始

会社概要

会社名	宮島醤油株式会社
本社所在地	〒８４７－００６２　佐賀県唐津市船宮町 2318 番地 ＴＥＬ ０９５５(７３)２１５１ ＦＡＸ ０９５５(７４)１１６０ ホームページ http://www.miyajima-soy.co.jp/
創業	明治１５年(１８８２年)６月
設立	昭和２５年(１９５０年)５月
資本金	４，５００万円
代表者	代表取締役社長　宮島　清一
社員数	６３０名　平成２７年　３月　１日現在（社員３６３名、パートタイマー２６７名）
事業内容	各種調味料・加工食品類の製造･販売 (醤油･味噌･食酢･各種ソース･粉末スープ･液体スープ･焼肉のたれ･めんつゆ･ドレッシング･スパイス･缶詰･レトルト食品･冷凍食品･みりん･料理酒等)
年商	１２０億２千万円(平成２６年１－１２月)
主要取引銀行	佐賀銀行唐津支店　福岡銀行唐津支店

役員

代表取締役社長	宮島　清一
代表取締役副社長	宮島礼二郎
取締役	田口幸範
取締役	髙良正人
取締役	宮本博喜
取締役	河村研二
監査役	宮島徳三郎（非常勤）
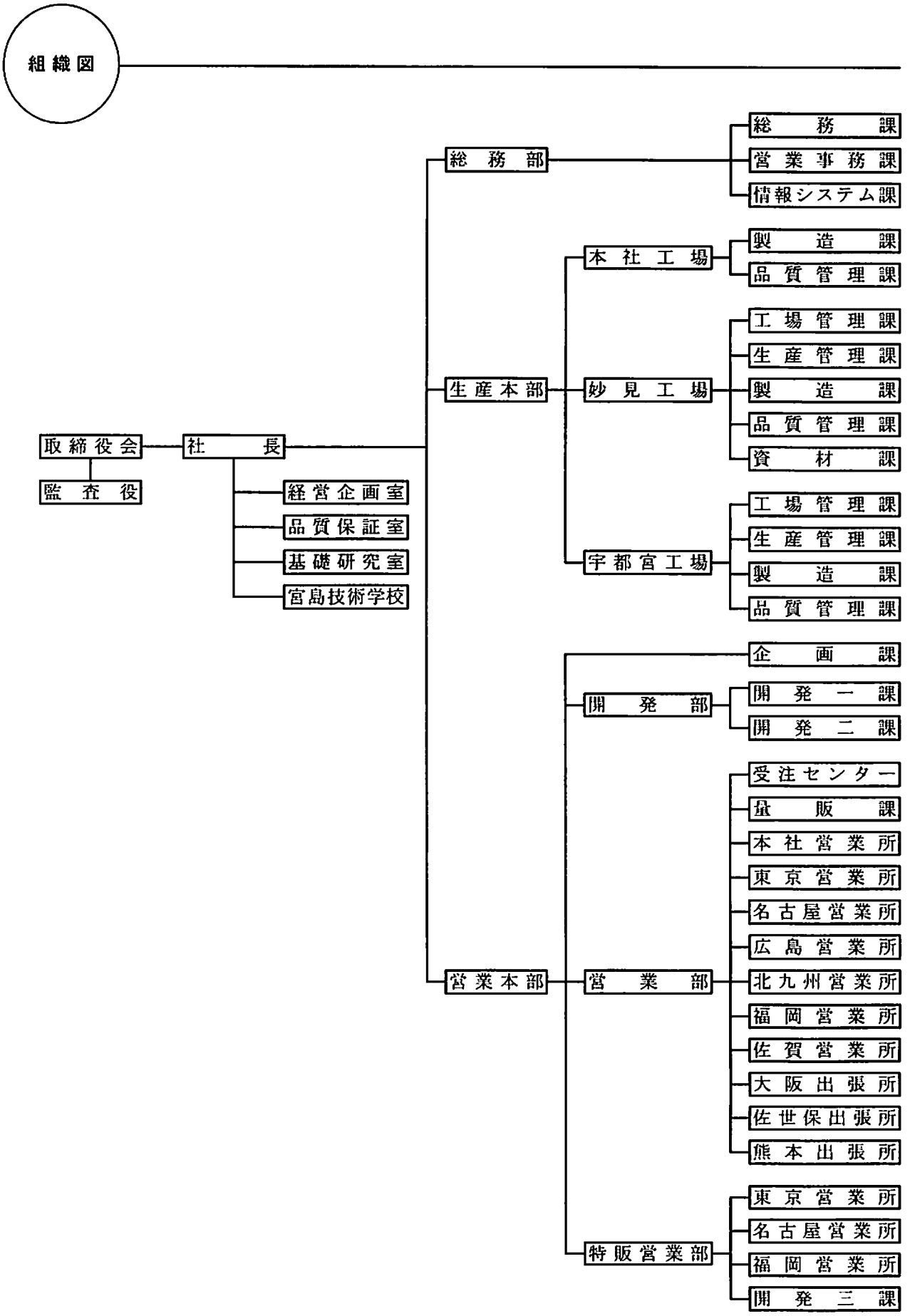
宮島醤油株式会社の組織（2015年1月1日現在）